A

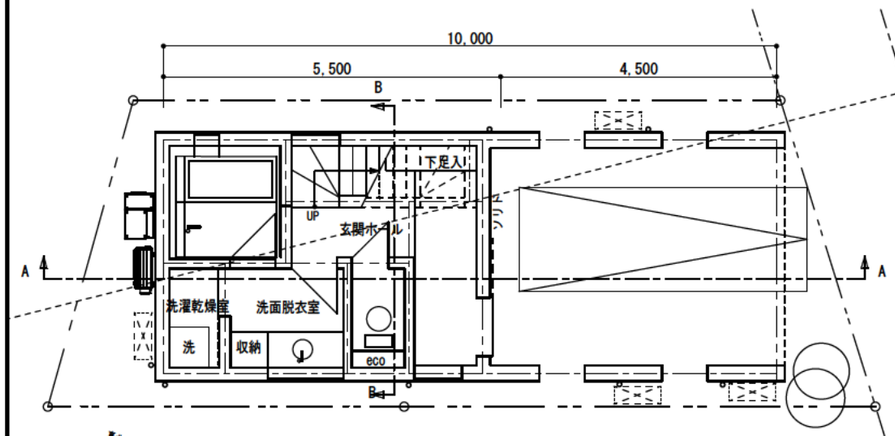

1階平面図
38．0㎡
（車庫18．2㎡含む）

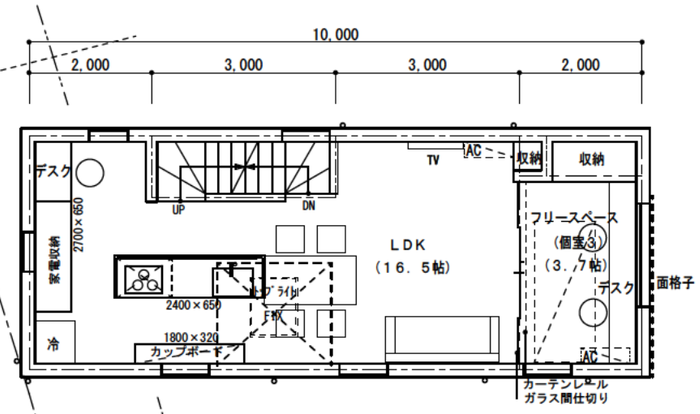

2階平面図
38．0㎡

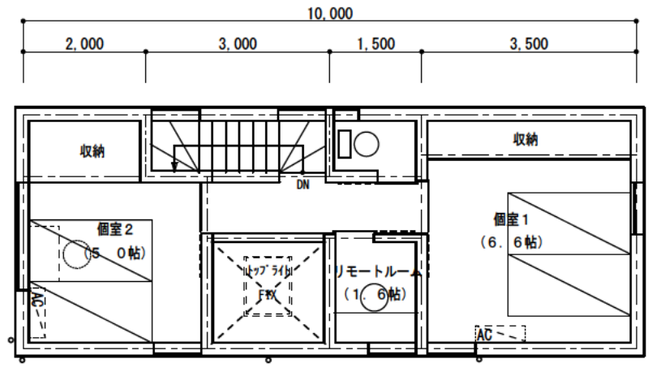

3階平面図
34．4㎡

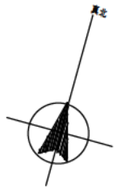

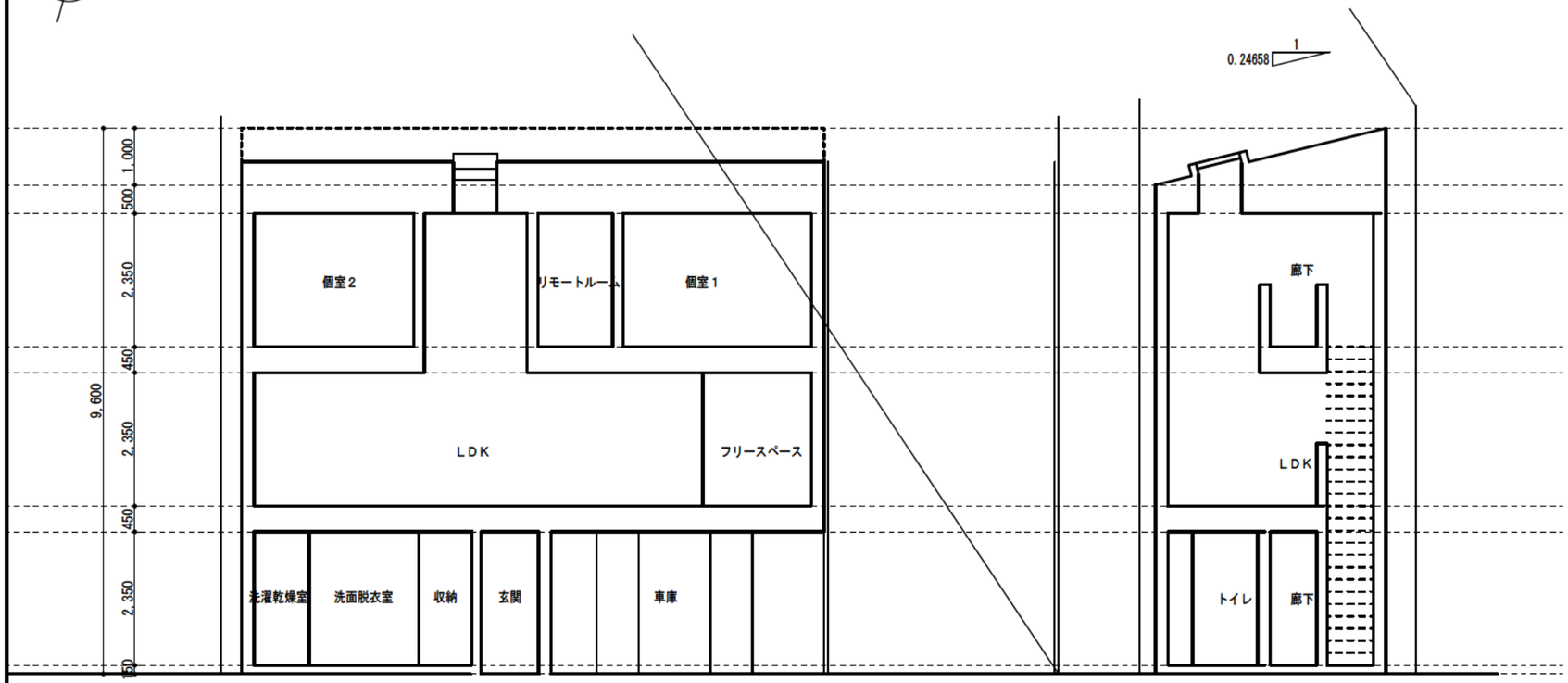

A-A断面図

B-B断面図

計画概要	
住居表示	[redacted]
地名地番	―
敷地面積	60．5㎡
用途地域	準工業地域
防火指定	防火地域
高度制限	準工業地域内は第3種高度地区
日影規制	準工業地域内は5－3h／6．5m
その他規制	最低敷地面積60㎡
建ぺい率	100％
容積率	300％（240％）
許容建築面積	60．05㎡（18．2坪）
許容延床面積	144．12㎡(43．6坪)
主要用途	住宅
構造、規模	木造3階　（耐火）
道路	東側側　4m　1項1号道路　南側　4m　2項道路
建築面積	38．0㎡（11．5坪）＜60．05㎡
延床面積	110．40㎡（33．4坪）
（内訳）	1階　38．0㎡
	2階　38．0㎡
	3階　34．4㎡
施工床面積	合計　㎡（坪）
容積対象面積	合計　㎡　　＜㎡

株式会社 スタジオ・ノア
一級建築士事務所　東京都知事登録　第64405号
一級建築士　大臣登録　第208689号　森　信人

承認 | 設計 | 担当

縮尺 1/100

設計年月日 2022．05．03

工事名称 [redacted]建売計画（A区画）

図面名称 配置図・計画概要

No．